TECH-POMPES
Les pompes du process et de l'assainissement

MINI SVO

POMPES SUBMERSIBLES
Relevage eaux usées domestiques
2 pôles – 50 Hz

PLAGES D'UTILISATION

Débits jusqu'à :	22 m³/h
Hauteurs mano. jusqu'à :	10 m CL
Plage de température :	0 à + 40°C*
Profondeur d'immersion maxi. :	5 m
Granulométrie passage maxi. :	Ø 40 mm
DN orifice refoulement:	R1 1/2

* maxi. 60°C pendant 10 mn

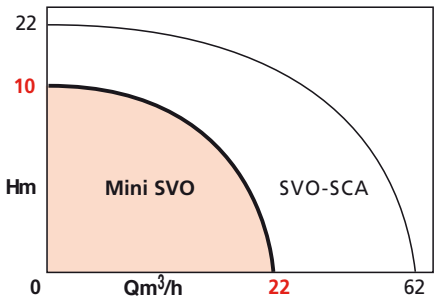

APPLICATIONS

Relevage eaux usées domestiques :
- eaux vannes,
- eaux pluviales chargées de boues et de particules non rigides avec des traces d'hydrocarbures ou de produits lessiviels.

Pour :
- habitations,
- garages,
- parkings,
- restaurants,
- chaufferies.

AVANTAGES

- **Adaptée aux petits puisards : encombrement réduit et orifice de refoulement vertical.**
- **Fiabilité : double étanchéité (garniture mécanique + joint à lèvre) et roue vortex.**
- **Sécurité en cas de fonctionnement occasionnel hors eau.**
- **Longévité : matériaux résistants.**
- **Fonctionnement automatique : interrupteur à flotteur intégré (version MONO) ; en option (version TRI).**
- **Pas d'entretien particulier.**

Nettoyage de la roue facile par démontage rapide.
Poids réduit.

- **Livrée prête à brancher (version monophasée).**
- **Silencieuse.**

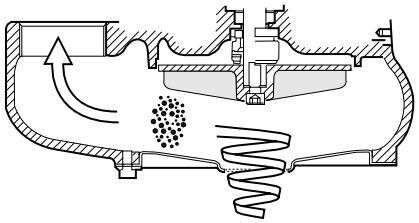

Roue VORTEX

• MINI-SVO-204-0.6MF

MINI SVO

CONCEPTION

• Partie hydraulique

- Monobloc, centrifuge monocellulaire.
- Aspiration axiale sous le corps.
- Refoulement vertical.
- Orifice taraudé G1$^{1/2}$.
- Roue vortex.
- Double étanchéité au passage de l'arbre par garniture mécanique et bague à lèvre.

• Moteur

- Submersible à semi-submersible.
- A bain d'huile.

Version monophasée : mise en route et arrêt automatiques par interrupteur à flotteur, protection thermique par sonde intégrée à réarmement automatique, condensateur intégré.

Version triphasée : protection thermique à prévoir obligatoirement.

Prévoir en mono comme en tri un coffret de commande et de protection contre le manque d'eau.

Vitesse de rotation :	2900 tr/mn
Bobinage	mono : 230V
	tri : 400V
Fréquence :	50 Hz
Classe d'isolation :	130 (B)
Indice de protection :	IP 68

CONSTRUCTION DE BASE

Pièces principales	Matériau
Corps pompe	Fonte GJL200
Chemise moteur	Inox 304
Arbre moteur	Inox 416
Fond d'aspiration	Inox 304
Roue vortex	Composite
Garniture mécanique	Carbone/Alumine

IDENTIFICATION

MINI-SVO 2 04 - 0.6 M F

- Pompe domestique Submersible à roue vortex
- 2 : 2 pôles
- DN refoulement en cm
- Puissance moteur P2n en kW
- M : monophasé / T : triphasé
- F : livrée avec flotteur

PERFORMANCES HYDRAULIQUES

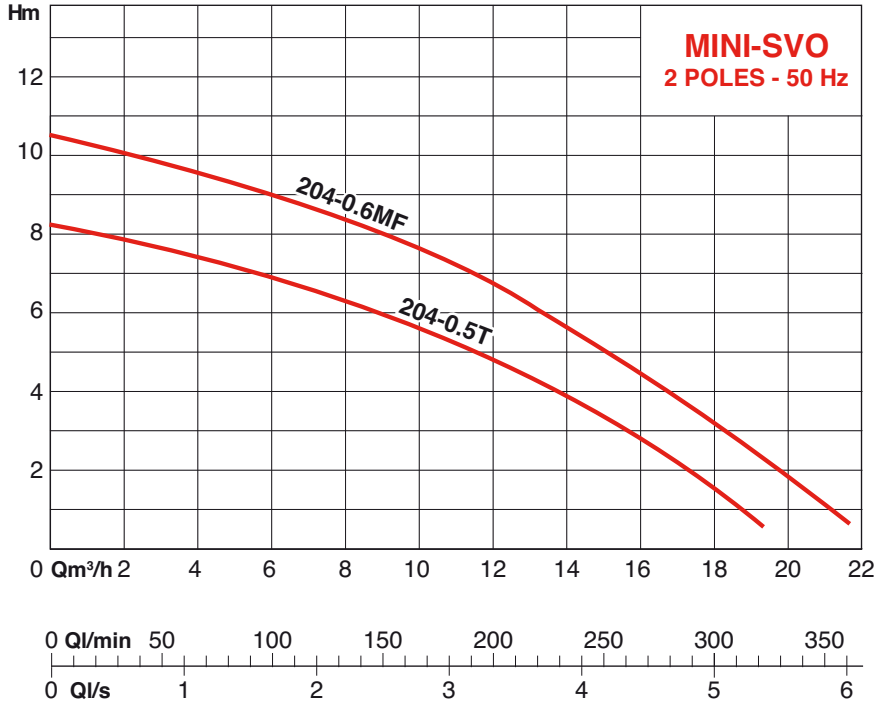

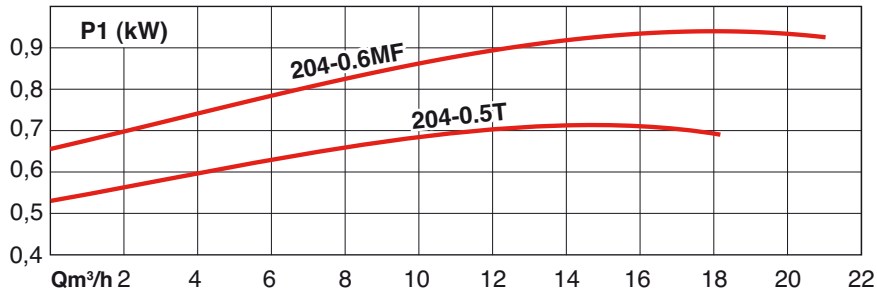

PLAN-COUPE DE PRINCIPE (MINI-SVO-204-0.6MF)

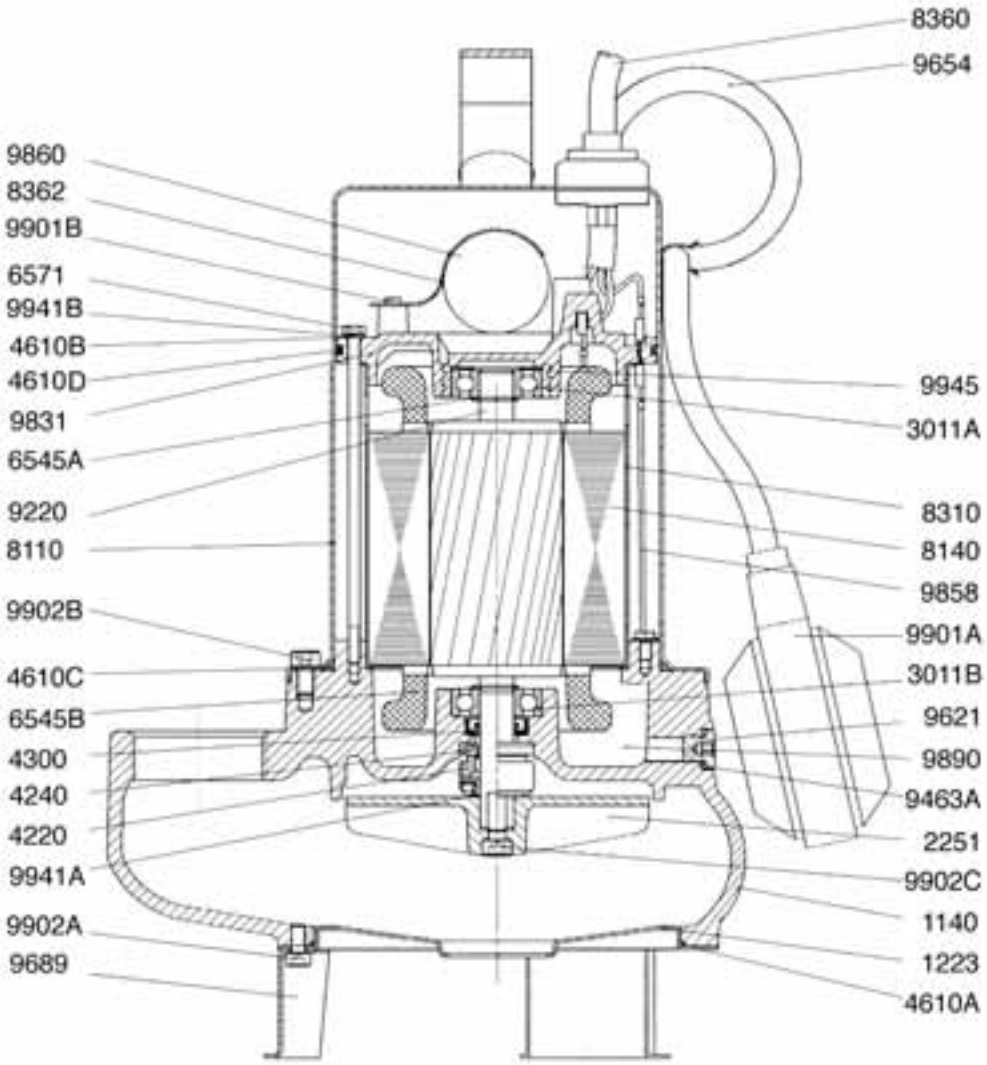

1140 - Corps de refoulement
1223 - Fond d'aspiration
•2251 - Roue vortex
3011A - Roulement supérieur
3011B - Roulement inférieur
•4220 - Partie tournante garniture mécanique
•4240 - Partie fixe garniture mécanique
•4300 - Bague à lèvre d'étanchéité
•4610A - Joint torique (entre 1140 et 1223)
4610B - Joint torique (sous 9941B)
•4610C - Joint torique (entre 1140 et 8110)
•4610D - Joint torique (entre 9831 et 8110)
6545A - Circlip supérieur
6545B - Circlip inférieur
6571 - Tirant d'assemblage
8110 - Chemise moteur
8140 - Stator
8310 - Chemise stator
•8360 - Câble d'alimentation avec prise et connecteur
8362 - Cavalier
9220 - Arbre rotor
•9463A - Rondelle d'étanchéité sous 9621
9621 - Bouchon chambre d'huile
•9654 - Câble flotteur
•9689 - Pied support
9831 - Flasque palier arrière
9858 - Fil de masse
•9860 - Condensateur
9890 - Huile
9901A - Vis de masse
9901B - Vis fixation cavalier
9902A - Vis fixation pied support
9902B - Vis fixation chemise moteur
9902C - Vis fixation roue
9941A - Rondelle d'appui garniture mécanique
9941B - Rondelle sous tirant 6571
9945 - Rondelle élastique
(•) : pièces de rechange recommandées

MINI SVO

PRINCIPES D'INSTALLATION

• **Installation simplifiée - MINI-SVO** à moteur monophasé munie de son flotteur.

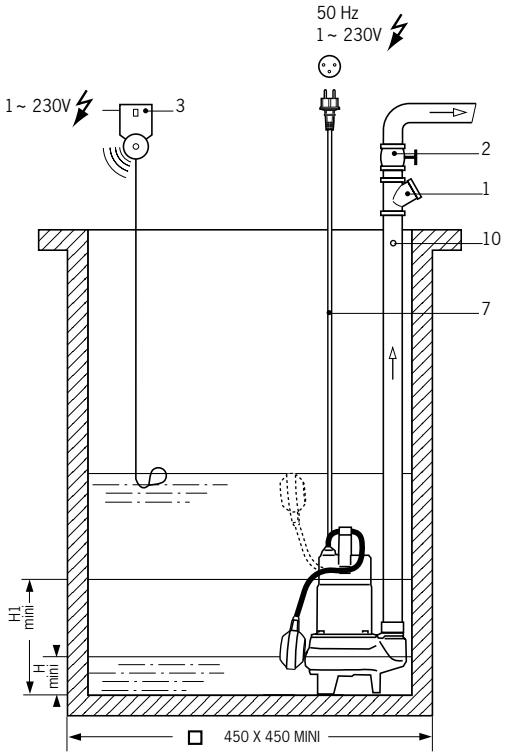

1 - Clapet anti-retour adapté au fluide véhiculé.
2 - Vanne d'isolement.
3 - Alarme sonore de trop-plein.
4 - Discontacteur raccordé à un interrupteur à flotteur : Marche/Arrêt pompe.
5 - Filin (non fourni).
6 - Coffret de commande et de protection Yn 4100 (1 pompe avec 3 régulateurs de niveau) ou Yn 4200 (2 pompes avec 4 régulateurs de niveau.
7 - Câble électrique longueur 5 m.
8 - Collecteur de jumelage de 2 pompes.
9 - Console murale de passage des câbles régulateurs.
10 - Trou de purge à réaliser.

En service discontinu H mini = 90 mm
En service continu H1 mini = 230 mm

• **Installations fixes - avec 1 ou 2 MINI-SVO** à moteur triphasé.

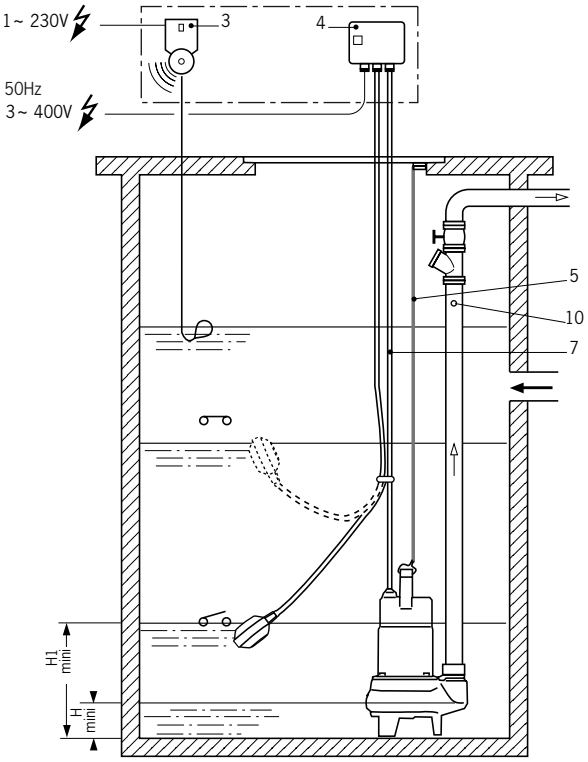

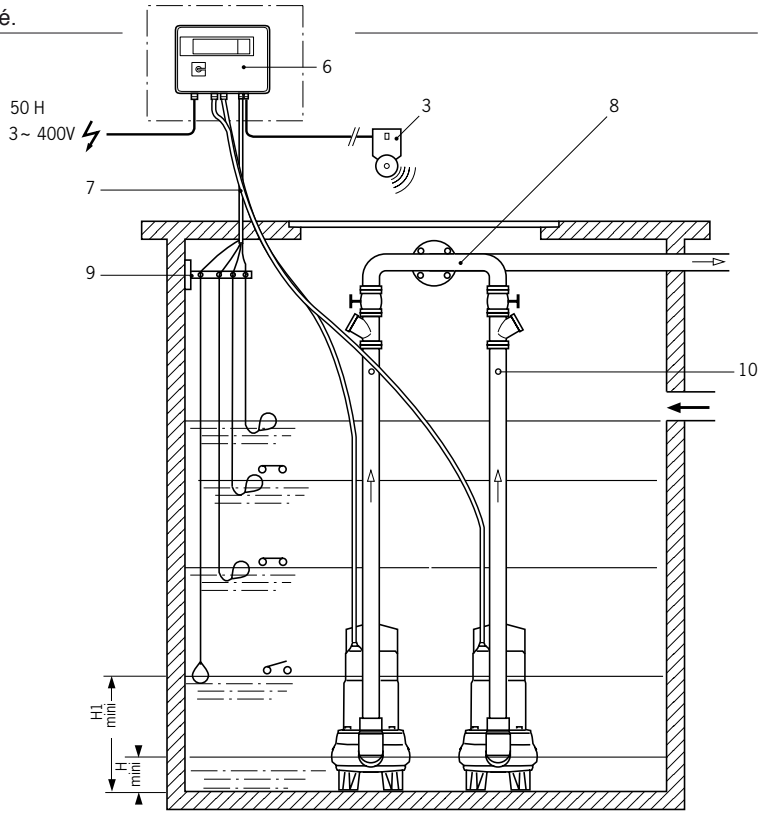

MINI SVO

CARACTERISTIQUES ELECTRIQUES ET DIMENSIONNELLES

• MINI-SVO-204-0.6MF

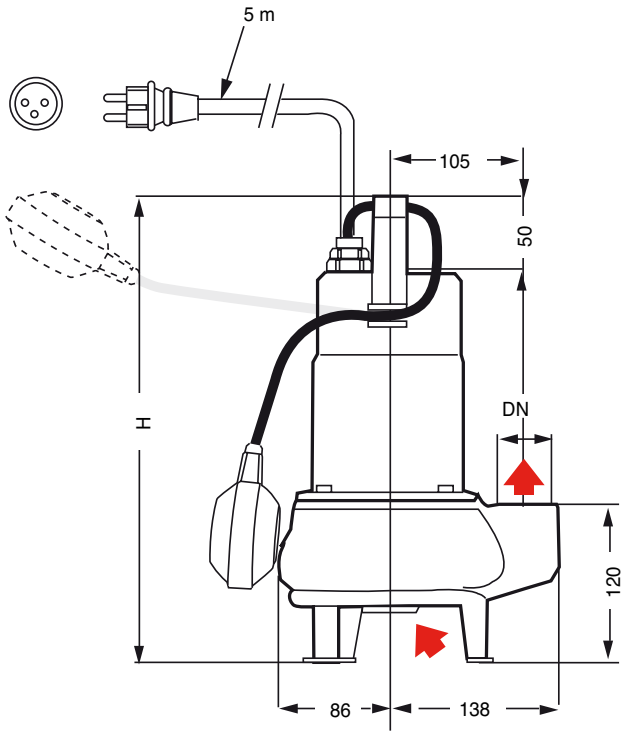

• MINI-SVO-204-0.5T4

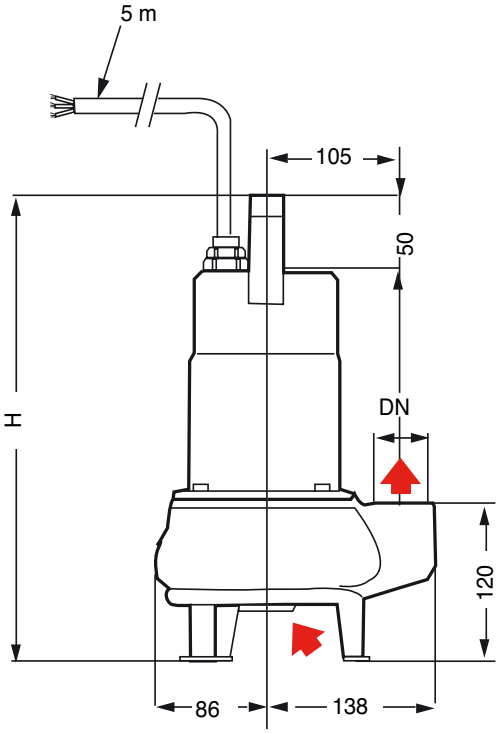

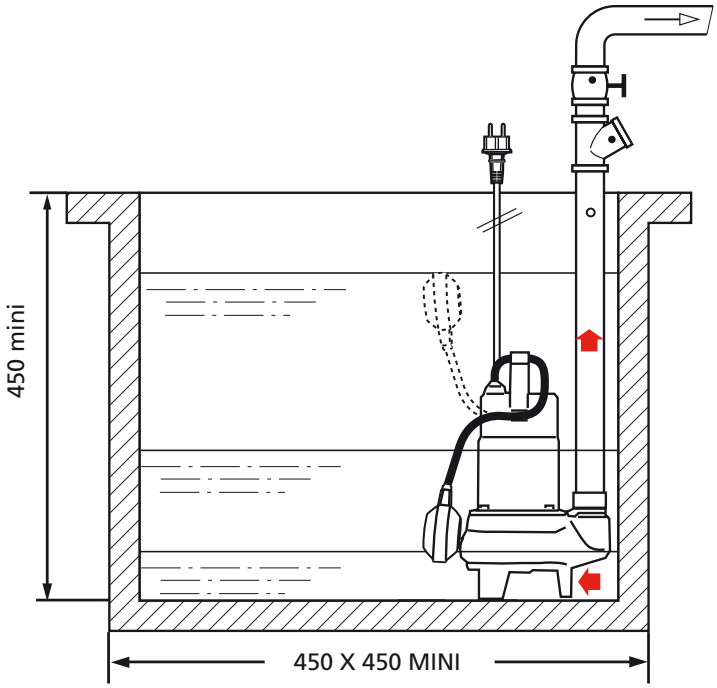

REFERENCE COMMANDE	P1	I(A)		Cond.	DNR	DNA	H maxi	L. câble	Masse
	kW	1~230V	3~400V	µF		Ø mm	mm	m	kg
MINI-SVO-204-0.5T4	0.68	–	1,9	–	G11/2	40	352	5	11
MINI-SVO-204-0.6MF	0.94	4,7	–	14	G11/2	40	367	5	12

TECH-POMPES
Les pompes du process et de l'assainissement

MINI SVO

SYSTEMES DE COMMANDE

Coffrets électroniques de commande et de protection

Modèle	YN 3000	YN 7000	MS Lift
Application	Gestion des niveaux dans un puisard par une sonde IPAE (non fournie)	Gestion d'une pompe immergée, de relevage ou de surpression.	Gestion des niveaux pour installation fixe, du type puisard ou fosse sèche
Nombre de pompes			
1 pompes	YN3100	YN7100	1x4kW
2 pompes	YN3200	-	2x4kW
Caractéristiques			
1x230V	oui	oui	oui
3x230V	non	non	non
3x400V	oui	oui	oui
Puissance maxi par pompe	4Kw	11Kw	4Kw
Intensité			
Monophasé	0,3 à 12A	1 à 23A	1,5 à 12A
Triphasé	0,3 à 10A	1 à 23A	1,5 à 12A
Fréquence	50/60Hz	50/60Hz	50/60Hz
Indice de protection	IP65	IP54	IP54
Détecteurs de niveaux			
Interrupteur à flotteur	oui	oui	oui
1 pompes	3	1 ou 2	2
2 pompes	4	non	3
Sonde IPAE	oui	-	-
Electrode de niveau	-	2 fournies	-

Détecteurs de niveau		TYPE D'INSTALLATION			Longueur câble
		Installation puit profond	**Installation transportable**	**Installation fixe**	en mètre
Régulation par électrodes de niveau		**Conseillé**	Incompatible	Possible	vendu au mètre
Eaux chargées : Interrupteur à flotteur Euroflot 430		Incompatible	Possible	Possible	10 ou 20
Régulation par sonde Piezométrique IPAE		Possible	Possible	**Conseillé**	10 ou 30

PARTICULARITES

a) Électriques

– MONO 230V – 50 Hz.
Condensateur permanent et protection thermique par sonde intégrée dans la pompe.
Raccordement au réseau par prise mâle normalisée, 2 pôles + terre.
- TRI 400V – 50 Hz.
Protection thermique contre les sur-intensités obligatoire par contacteur disjoncteur ou par coffret de commande et de protection.

b) Montage

- Installation fixe en puisard.
- Axe moteur toujours vertical.
- Tuyauterie rigide.

c) Conditionnement

- Pompes MONO et TRI livrées emballées sous caisse carton recyclable, avec câble 5 m et poignée.
- Pompe MONO livrée avec interrupteur à flotteur et prise électrique.

d) Maintenance

- Voir pièces de rechange (•) recommandées ou kits suivants :

- Kit "étanchéité" : garniture mécanique + bague à lèvre et joints. (Toutes versions). Réf. : 4051807

- Kit "câbles et flotteur" : câble d'alimentation avec prise + câble flotteur et connecteur, le tout assemblé en usine. (Version TRI).
Réf. : 4051816

- Kit "câble d'alimentation électrique" : câble d'alimentation électrique sans prise + connecteur assemblés en usine. (Version TRI). Réf. : 4051820

ACCESSOIRES

Moteurs monophasé et triphasé

- Filin (hors fourniture SALMSON).
- Clapet anti-retour à boule **Réf. : PRC-4004712.**
- Vannes d'isolement **Réf. : 4015489**
- Collecteur de jumelage pour installation à 2 pompes (hors fourniture SALMSON).
- Kit équerre support flotteurs **Réf. : 4013188**
- Alarmson, coffret d'alarme sonore trop plein ou trop bas pour eaux claires et eaux chargées, **Réf. : 2529590.**

TECH-POMPES – ZA Prunelliers – 1 Rue des Prunelliers – 89100 Saint Martin du Tertre - FRANCE
Tél: + 33 (03) 86 66 57 47 – Fax: + 33 (03) 86 66 63 06
Site Internet: www.tech-pompes.com - Contact: contact@tech-pompes.com
SARL au capital de 500 000 € - RCS SENS 480 876 929 – Siret 480 876 929 00039 – Code TVA FR 45 480 876 929